ALIMENTATION HYBRIDE
DUAL FUEL
BD 1500 LI-ION BATTERY
COMPATIBLE
BATTERIE LI-ION COMPATIBLE

ASTRO 300

Black Diamond

North America: Black Diamond Equipment, Ltd.
2084 East 3900 South
Salt Lake City, UT 84124

Europe: Black Diamond Europe
Hans-Maier-Straße 9
6020, Innsbruck, Austria

www.BlackDiamondEquipment.com

M14511_A

© Black Diamond Equipment, Ltd. 2021

	ANSI FL-1 STANDARD / *NORME*			
ALKALINE AAA	LUMENS *PUISSANCE*	DISTANCE *DISTANCE*	BURNTIME* *TEMPS**	RESERVE** *RÉSERVE***
LOW *Bas*	6 lm	8 m	140 h	0 h
MED *Moyen*	150 lm	35 m	8 h	12 h
MAX *Maxi*	300 lm	55 m	4 h	16 h

	ANSI FL-1 STANDARD / *NORME*			
BD 1500 LI-ION	LUMENS *PUISSANCE*	DISTANCE *DISTANCE*	BURNTIME* *TEMPS**	RESERVE** *RÉSERVE***
LOW *Bas*	6 lm	8 m	140 h	0 h
MED *Moyen*	150 lm	35 m	12 h	.5 h
MAX *Maxi*	300 lm	55 m	6 h	2 h

42 g + AAA AAA AAA 33 g = **75 g**

This product is protected by one or more of the following patents. Other patents pending.
US6249089B1, US6621225B2, US6650066B2, EP1120018B1, EP1206168B1.

Ce produit est protégé par un ou plusieurs des brevets suivants. Autres brevets en instance.

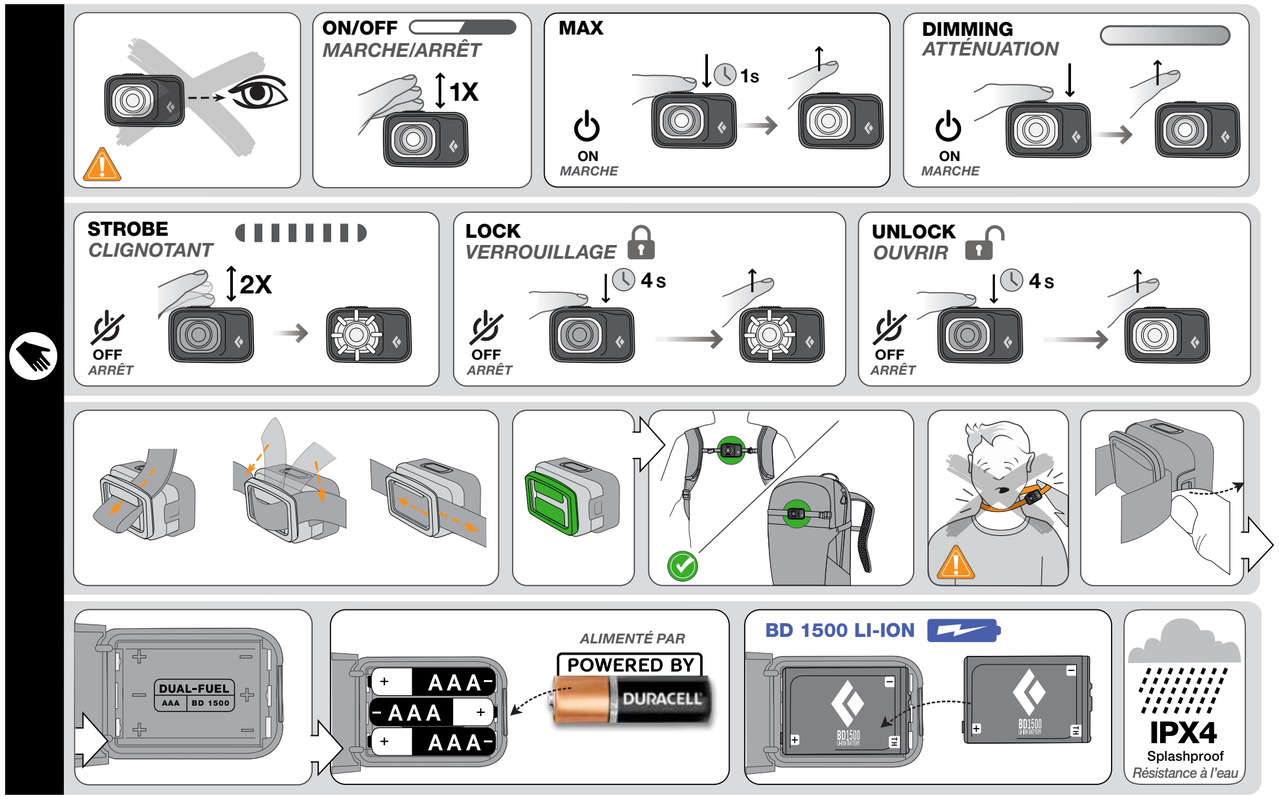

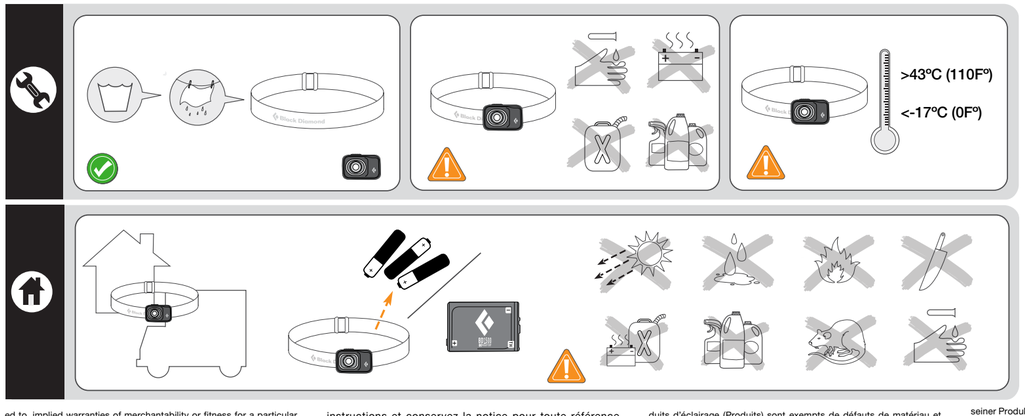

[EN]

INSTRUCTIONS FOR USE
ASTRO LED HEADLAMP

IMPORTANT: Follow all instructions carefully and keep for future reference.

Battery Life: Your battery life will vary depending on:
- Brand and freshness of batteries
- Length of time the headlamp has been off
- Temperature
- Settings used

***ANSI FL-1 Standard:** Runtime to 10% of initial output.

****Reserve:** Additional time the lamp will produce usable light for low intensity activities (measured to .25 Lux @ 4 meters.)

BATTERIES
- Use AAA alkaline, lithium or Black Diamond BD 1500 Li-Ion rechargeable batteries.
- Do not mix old and new batteries or different battery types
- Dispose of the device/batteries in accordance with applicable local laws and regulations

DUAL-FUEL COMPATIBLE
This lamp is compatible with the rechargeable lithium-ion BD 1500 Battery which is sold separately.

USE / MODES
(see accompanying illustrations)

STORAGE AND TRANSPORTATION
Remove batteries during storage and transport
(see accompanying illustrations)

CARE AND MAINTENANCE
(see accompanying illustrations)

TROUBLESHOOTING
If the headlamp does not work:
- Check that the batteries are oriented correctly and touching the contacts
- Replace the batteries
- Check the contacts and connections for corrosion and clean if necessary
- Work the switch several times

No luck? Contact your Black Diamond Dealer or www.BlackDiamondEquipment.com.

WARNINGS
- A responsible adult must supervise use by children under the age of 12
- Inspect your headlamp for proper operation prior to using and, for critical situations, carry a second light and sufficient spare batteries
- Do not stare directly into the beam or shine it directly into others' eyes. Intense light can damage your eyes or the eyes of those around you. Black Diamond Equipment is not responsible for the consequences, whether direct, indirect or accidental, or for any other type of damage arising or resulting from the use of its products.

LIMITED WARRANTY
We warrant for three years from purchase date and only to the original retail buyer (Buyer) that our lighting products (Products) are free from defects in material and workmanship. We do not warrant Products against normal wear and tear, improper use, or improper maintenance. If Buyer discovers a covered defect, Buyer should return the Product to the place of purchase. In the event that this is not possible, return the Product to us at the address provided. The Product will be repaired or replaced at our discretion. That is the extent of our liability under this Warranty and, upon expiration of the applicable warranty period, all such liability shall terminate. We reserve the right to require proof of purchase for all warranty claims. This Warranty gives you specific rights, and you may also have other rights which vary from state to state. Except for expressly stated in this Warranty, we shall not be liable for direct, indirect, incidental, or other types of damages arising out of, or resulting from the use of Product. This Warranty is in lieu of all other warranties, express or implied, including, but not limited to, implied warranties of merchantability or fitness for a particular purpose (some states do not allow the exclusion or limitation of incidental or consequential damages or allow limitations on the duration of an implied warranty, so the above exclusions may not apply to you).

This Black Diamond product meets the requirements of the EMC (electromagnetic compatibility) Directive 2014/30/EU and the RoHS Directive 2011/65/EU. It also meets the requirements for Electromagnetic Compatibility Regulations 2016 and The Restriction of the Use of Certain Hazardous Substances in Electrical and Electronic Equipment Regulations 2012 as brought into UK law.

The Declarations of Conformity for this product may be viewed at www.blackdiamondequipment.com/DOC

NOTE: This product has been tested and found to comply with the limits for a Class B digital device, pursuant to Part 15 of the FCC Rules. These limits are designed to provide reasonable protection against harmful interference in a residential installation. This product generates, uses and can radiate radio frequency energy and, if not used in accordance with the instructions, may cause harmful interference to radio communications. However, there is no guarantee that interference will not occur in a particular installation. If the product does cause harmful interference to radio, television, cell phone or avalanche beacon reception, which can be determined by turning the equipment off and on, the user is encouraged to try to correct the interference by one or more of the following measures:
- Increase the separation between the product and receiver.
- Turn the product off or to a different setting.

Industry Canada ICES-005 Compliance Label: CAN ICES-005 (B)/NMB-005 (B)

[FR]

NOTICE D'UTILISATION
FRONTALE À LEDS ASTRO

Durée de vie : La durée de vie de vos piles dépend des facteurs suivants :
- La marque et l'état des piles.
- Le temps durant lequel la lampe reste éteinte.
- La température.
- Les réglages d'intensité utilisés.

***Norme ANSI FL-1 :** Temps de fonctionnement jusqu'à 10 % du rendement lumineux initial.

****Réserve :** Temps supplémentaire durant lequel la lampe émet une lumière utilisable lors d'activités nécessitant une faible intensité (mesurée jusqu'à 0,25 lux @ 4 mètres.)

IMPORTANT : Suivez attentivement l'ensemble des instructions et conservez la notice pour toute référence ultérieure.

PILES
- Utilisez des piles AAA alcalines, lithium ou Black Diamond BD 1500 Li-Ion rechargeables.
- Ne pas mélanger différents types de piles ni des piles neuves avec des piles usagées
- Mettre le dispositif/les piles au rebut conformément à la législation locale en vigueur.

COMPATIBLE AVEC DEUX ALIMENTATIONS
Cette lampe frontale est compatible avec la batterie BD 1500 lithium-ion rechargeable vendue séparément.

UTILISATION / MODES
(Voir les illustrations jointes)

STOCKAGE ET TRANSPORT
(Voir les illustrations jointes)

PRÉCAUTIONS D'UTILISATION ET ENTRETIEN
(Voir les illustrations jointes)

EN CAS DE DYSFONCTIONNEMENT
Si votre lampe frontale ne fonctionne pas :
- Vérifier si les piles sont correctement insérées et si elles touchent les contacts.
- Remplacer les piles.
- Repérer toute trace de corrosion sur les contacts et les connexions et nettoyer si besoin.
- Tester l'interrupteur à plusieurs reprises.

Rien n'y fait ? Contactez votre revendeur Black Diamond ou BlackDiamondEquipment.com.

AVERTISSEMENTS
- Toute utilisation du présent produit par des enfants de moins de 12 ans doit s'effectuer sous la surveillance d'un adulte responsable.
- Toujours inspecter votre frontale avant utilisation pour vérifier son bon fonctionnement et penser à transporter une seconde lampe ainsi qu'un nombre suffisant de piles de rechange.
- Ne pas regarder directement le faisceau lumineux ni le diriger directement dans les yeux d'autrui. Une forte intensité lumineuse peut provoquer des lésions oculaires. Black Diamond Equipment décline toute responsabilité quant aux conséquences directes, indirectes ou accidentelles, ou quant à tout autre type de dommage découlant ou résultant de l'utilisation de ses produits.

LIMITES DE GARANTIE
Nous garantissons pour une durée de trois ans à partir de la date d'achat et seulement à l'acheteur d'origine (Acheteur) que nos produits d'éclairage (Produits) sont exempts de défauts de matériau et de fabrication. Nous ne garantissons pas les produits contre l'usure normale, l'utilisation incorrecte ou l'entretien inapproprié. Dans le cas où l'Acheteur découvrirait un défaut couvert par la garantie, l'Acheteur devra renvoyer le Produit à l'adresse d'achat. Si cela n'est pas possible, renvoyez-nous le Produit à l'adresse indiquée. Le Produit sera réparé ou remplacé à notre discrétion. L'étendue de notre responsabilité se limite à la période Garantie et prend fin au terme de la période de garantie applicable. Nous nous réservons le droit d'exiger une preuve d'achat pour toutes les demandes d'application de la Garantie.

Cette produit Black Diamond répond aux exigences de la Directive CEM (compatibilité électromagnétique) 2014/30/EU et le Directive RoHS 2011/65/EU. Industrie Canada ICES-005 Étiquette de Conformité: CAN ICES-005 (B)/NMB-005 (B)

Déclaration De Conformité : La Déclaration de Conformité concernant le présent produit est consultable sur www.blackdiamondequipment.com/DOC

[DE]

GEBRAUCHSANLEITUNG
ASTRO LED-STIRNLAMPE

Batterielebensdauer: Die Batterielebensdauer hängt von den folgenden Faktoren ab:
- Hersteller und Alter der Batterien.
- Die Zeit, während der die Lampe nicht in Betrieb war.
- Aussentemperatur.
- Verwendete Lampeneinstellungen.

***ANSI FL-1 Standard:** Leuchtzeit bis zu dem Zeitpunkt, an dem die Leuchtleistung noch 10 % des Ausgangswertes erreicht.

****Reserve:** Zusätzliche Zeit, während der die Lampe noch nutzbares Licht für Aktivitäten geringer Intensität produziert (gemessen mit 0,25 Lux @ 4 Meter).

WICHTIG: Halten Sie sich genau an die Anweisungen und bewahren Sie diese zu Referenzzwecken auf.

BATTERIEN
- Verwenden Sie AAA-Alkalibatterien, Lithium- oder wiederaufladbare Black Diamond BD 1500-Lithium-Ionen-Batterien.
- Mischen Sie nicht alte und neue Batterien oder unterschiedliche Batterietypen.
- Entsorgen Sie das Gerät/die Batterien in Übereinstimmung mit den geltenden örtlichen Gesetzen und Vorschriften.

DUAL-FUEL-KOMPATIBEL
Diese Stirnlampe ist mit der BD 1500-Batterie kompatibel, die separat erhältlich ist.

MODI
(Siehe Abbildungen)

LAGERUNG UND TRANSPORT
(Siehe Abbildungen)

PFLEGE UND WARTUNG
(Siehe Abbildungen)

FEHLERBEHEBUNG
Wenn die Stirnlampe nicht funktioniert:
- Stellen Sie sicher, dass die Batterien richtig eingelegt sind und die Kontakte berühren.
- Tauschen Sie die Batterien aus.
- Überprüfen Sie die Kontakte auf Korrosion und säubern Sie sie gegebenenfalls.
- Betätigen Sie mehrmals den Schalter.

Kein Erfolg? Wenden Sie sich an Ihren Black Diamond-Händler oder an www.blackdiamondequipment.com.

WARNHINWEISE
- Eine berechtigte volljährige Person muss die Verwendung des Produkts durch Kinder unter 12 Jahren beaufsichtigen.
- Überprüfen Sie stets vor dem Gebrauch, ob die Stirnlampe richtig funktioniert, und tragen Sie für Notfälle immer eine Ersatzlampe und ausreichend Ersatzbatterien mit sich.
- Sehen Sie nicht direkt in den Lichtstrahl hinein und richten Sie ihn nicht direkt auf die Augen einer anderen Person. Intensives Licht kann zu Augenschäden führen. Black Diamond Equipment übernimmt keine Haftung für direkte, indirekte, zufällige oder sonstige Schäden und Folgeschäden, die aus oder aufgrund der Verwendung seiner Produkte entstehen oder ausgelöst werden können.

BEGRENZTE GEWÄHRLEISTUNG
Wir garantieren für drei Jahre ab Kaufdatum und nur dem Erstkäufer (Käufer) gegenüber, dass unsere Beleuchtungsprodukte (Produkte) frei von Material- und Verarbeitungsfehlern sind. Wir übernehmen keine Garantie gegen normale Abnutzung, unsachgemäßen Gebrauch oder unsachgemäße Wartung. Entdeckt der Käufer einen Defekt, sollte der Käufer das Produkt unverzüglich an das Geschäft, in dem es erworben wurde, zurückgeben und keinesfalls weiterverwenden. Sollte dies nicht möglich sein, sollte der Käufer das Produkt unverzüglich an unsere Retourenabteilung schicken. Das Produkt wird nach unserem Ermessen entweder repariert oder ersetzt. Dies ist der gemäß dieser Garantie gültige Haftungsumfang. Nach Ablauf der gültigen Garantiefrist wird jegliche Haftung ausgeschlossen. Wir behalten uns das Recht vor, für alle Gewährleistungsansprüche einen Kaufnachweis anzufordern.

Diese Black Diamond-Produkt erfüllt die elektromagnetischen Kompatibilitätsanforderungen der 2014/30/EU-Richtlinie und der RoHS Direktive 2011/65/EU.

Konformitätserklärung: Die Konformitätserklärung für dieses Produkt kann unter dem folgenden Link angesehen werden: www.blackdiamondequipment.com/DOC

[IT]

ISTRUZIONI PER L'USO
FRONTALE A LED ASTRO

Durata della batteria: La durata della batteria varia a seconda dei seguenti fattori:
- Stato delle batterie (vecchie o nuove)
- Periodo di tempo in cui la frontale è spenta
- Temperatura
- Impostazioni utilizzate

***ANSI FL-1 Standard:** Tempo di esecuzione fino al 10% della produzione iniziale.

**** Riserva:** Tempo supplementare in cui la lampada produrrà luce utilizzabile per attività a bassa intensità (misurata a 0.25 Lux @ 4 metri)

IMPORTANTE: Seguire accuratamente tutte le istruzioni e conservarle per consultazioni future.

BATTERIE
- Utilizzare batterie ricaricabili AAA alcaline, al litio o Black Diamond BD 1500 agli ioni di litio.
- Non mescolare vecchie e nuove batterie oppure batterie di tipo diverso
- Smaltire i dispositivi o le batterie attenendosi alle leggi e regole locali in vigore

COMPATIBILE CON DOPPIA ALIMENTAZIONE
Questa torcia è compatibile con la batteria al litio-ioni BD 1500 da acquistare separatamente.

MODALITA
(vedere le illustrazioni allegate)

CONSERVAZIONE E TRASPORTO
(Vedere le illustrazioni allegate)

CURA E MANUTENZIONE
(Vedere le illustrazioni allegate)

RICERCA E RIPARAZIONE DI UN GUASTO
Se la frontale non funziona:
- Controllare che le batterie siano orientate correttamente e i contatti si tocchino.
- Sostituire le batterie.
- Controllare i contatti e le connessioni per verificare che non ci sia corrosione e pulire se necessario.
- Muovere l'interruttore diverse volte.

Non hai risolto nulla? Contatta il tuo rivenditore Black Diamond di fiducia o collegati al sito www.blackdiamondequipment.com per maggiori informazioni.

AVVERTENZE
- Un adulto responsabile deve supervisionare l'utilizzo della frontale da parte di bambini al di sotto dei 12 anni.
- Controllare sempre la frontale per accertarsi che funzioni correttamente prima dell'uso e, per le situazioni critiche, portare con sè una seconda frontale e sufficienti batterie di scorta.
- Non fissare direttamente il raggio di luce o non puntarlo negli occhi di altre persone. La luce intensa può causare danni agli occhi. Black Diamond Equipment non è responsabile per le conseguenze, dirette, indirette o accidentali, o per qualsiasi altro tipo di danno derivante o risultante dall'uso dei suoi prodotti.

GARANZIA LIMITATA
Garantiamo per un anno dalla data di acquisto e solo all'acquirente originale (Acquirente) che i nostri prodotti (Prodotti) sono privi di difetti di materiale e di lavorazione. Non garantiamo i prodotti da normale usura, uso improprio o manutenzione impropria. Se l'Acquirente scopre un difetto nascosto, deve restituire il Prodotto al luogo di acquisto. Nel caso in cui ciò non sia possibile, restituire il Prodotto direttamente a noi utilizzando l'indirizzo fornito. Il Prodotto sarà riparato o sostituito a nostra discrezione. Quanto descritto è quanto comprende la nostra responsabilità ai sensi della presente Garanzia. Allo scadere del periodo di garanzia applicabile, tutte le suddette responsabilità cesseranno. Ci riserviamo il diritto di richiedere la prova d'acquisto per tutte le richieste di garanzia.

Questa prodotto Black Diamond soddisfa i requisiti della Direttiva EMC (electromagnetic compatibility) 2014/30/EU e il Direttiva RoHS 2011/65/EU.

Dichiarazione di Conformita': La Dichiarazione di Conformità per questo prodotto può essere visionata sul sito www.blackdiamondequipment.com/DOC

[ES]

INSTRUCCIONES DE USO
ASTRO, LINTERNA FRONTAL DE LEDS

Duración de las pilas: La duración de las pilas variará en función de los siguientes factores:
- De la marca y de lo recientes que sean las pilas
- Del "tiempo de recuperación" o tiempo que lleve la linterna sin haber estado encendida
- De la temperatura
- De los ajustes de intensidad empleados.

***Estándar ANSI FL-1:** tiempo de ejecución hasta el 10 % de la potencia de salida inicial.

****Reserva:** tiempo adicional durante el cual la lámpara producirá luz utilizable para actividades de baja intensidad (medida a 0,25 lux a 4 metros)

IMPORTANTE: Sigue las instrucciones con atención y guárdalas para consultas posteriores.

PILAS
- Utiliza pilas AAA alcalinas, baterías de litio o baterías recargables de iones de litio BD 1500 de Black Diamond.
- No mezcles pilas o baterías nuevas y usadas ni pilas o baterías de diferentes tipos
- Desecha las pilas o baterías y los dispositivos de acuerdo con las leyes y normativas locales aplicables

COMPATIBLE CON COMBUSTIBLE DUAL
Esta linterna es compatible con la batería de iones de litio recargable BD 1500, que se vende por separado.

USO / MODOS
(consulta las ilustraciones de este folleto)

ALMACENAMIENTO Y TRANSPORTE
(Consulta las ilustraciones de este folleto)

CUIDADOS Y MANTENIMIENTO
(Consulta las ilustraciones de este folleto)

RESOLUCIÓN DE PROBLEMAS
Si la linterna frontal no funciona:
- Comprueba que las pilas estén correctamente orientadas y que hagan buen contacto.
- Cambia las pilas.
- Comprueba que los contactos y conexiones no presenten corrosión y limpialos si fuera necesario.
- Acciona varias veces seguidas el botón de encendido/apagado.

¿No hubo suerte? Ponte en contacto con tu distribuidor local de Black Diamond o con BlackDiamondEquipment.com.

ADVERTENCIAS
- Un adulto responsable debe supervisar su uso por niños menores de 12 años.
- Antes de usarla, inspecciona siempre tu linterna y, en situaciones críticas, lleva una segunda linterna y suficientes pilas de repuesto.
- No mires directamente al haz de luz ni lo dirijas a los ojos de otras personas. La luz intensa podría provocar daños en los ojos. Black Diamond Equipment no se hace responsable de las consecuencias —ya sean directas, indirectas o accidentales— ni de cualquier tipo de daño que surja o resulte del uso de sus productos.

GARANTÍA LIMITADA
Garantizamos durante tres años a partir de la fecha de compra y solo al comprador minorista original (en adelante, el "Comprador") que nuestros productos de iluminación (en adelante, los "Productos") no presentan defectos de material ni fabricación. No prestamos garantía para productos que muestren un desgaste normal, un uso inadecuado o un mantenimiento incorrecto. Si el Comprador descubre un defecto cubierto por la garantía, deberá devolver el Producto al lugar de compra. En caso de que esto no sea posible, devuélvenos el Producto a la dirección indicada. El Producto se reparará o reemplazará según consideremos oportuno. Ese es el alcance de nuestra responsabilidad en virtud de la presente garantía; al vencimiento del período de garantía aplicable cesará dicha responsabilidad. Nos reservamos el derecho a exigir un comprobante de compra para cualquier reclamación de garantía.

Black Diamonds pandelamper overholder kravene i EMC (elektromagnetisk kompatibilitet) direktiv 2014/30/EU og RoHS Directive 2011/65/EU.

Declaración De Conformidad: La Declaración de Conformidad de este producto puede verse en www.blackdiamondequipment.com/DOC

[PT]

INSTRUÇÕES DE USO
LANTERNA FRONTAL ASTRO

Duração das pilhas: a duração das pilhas irá variar dependendo dos seguintes factores:
- Marca e o recente que são.
- "Tempo de recuperação" ou tempo em que o frontal está desligado.
- Temperatura.
- Funções que sejam utilizadas.

***ANSI FL-1 padrão:** tempo de funcionamento até 10 % da saída inicial.

****Reserva:** tempo adicional, a lâmpada produzirá luz útil para atividades de pouca intensidade (medida a 0,25 luxes @ 4 metros).

IMPORTANTE: siga atentamente todas as instruções e guarde-as para futura referência.

PILHAS
- Use pilhas alcalinas AAA, de lítio ou baterias recarregáveis de íons de lítio Black Diamond BD 1500.
- Não misture pilhas novas com pilhas usadas ou pilhas de diferentes tipos
- Descarte o dispositivo/as pilhas conforme os regulamentos e as leis locais aplicáveis

COMPATÍVEL COM DUPLO COMBUSTÍVEL
Esta lâmpada é compatível com a bateria recarregável de íons de lítio BD 1500, que é vendida separadamente.

FUNÇÕES
(Veja as ilustrações)

ARMAZENAMENTO E TRANSPORTE
(Veja as ilustrações)

CUIDADOS E MANUTENÇÃO
(Veja as ilustrações)

RESOLUÇÃO DE PROBLEMAS
Se a lanterna frontal não funciona:
- Verifique se as pilhas estão orientadas correctamente e tocando os contactos.
- Substitua as pilhas.
- Verifique os contactos e conexões no que respeita a corrosão e limpe, se necessário.
- Ligue e desligue o interruptor várias vezes.

Sem sorte? Contacte o seu revendedor Black Diamond ou BlackDiamondEquipment.com.

AVISOS
- Um adulto responsável deve supervisionar o uso por crianças com idade inferior a 12 anos.
- Verifique sempre a sua lanterna frontal para comprovar que funciona bem antes de a usar e, em situações críticas, leve uma segunda lanterna e pilhas extra suficientes.
- Não olhe diretamente para o feixe nem o aponte diretamente para os olhos de outras pessoas. A luz intensa pode provocar lesões oculares. A Black Diamond Equipment não se responsabiliza pelas consequências diretas, indiretas ou acidentais, ou por outro tipo de dano decorrente ou resultante da utilização dos seus produtos.

GARANTIA LIMITADA
Garantimos durante três anos a partir da data da compra e somente ao comprador retalhista original (Comprador) que os nossos produtos de iluminação (Produtos) estão livres de defeitos de material e de mão de obra. Não garantimos os Produtos contra desgaste normal, uso inadequado ou manutenção inadequada. Se o Comprador encontrar um defeito coberto, o Comprador deve devolver o Produto ao local da compra. Caso isso não seja possível, deve devolver o Produto para o endereço fornecido. O Produto será reparado ou substituído ao nosso critério. Esse é o âmbito da nossa responsabilidade sob esta Garantia e, após o vencimento do período de garantia aplicável, toda essa responsabilidade expira. Reservamo-nos o direito de exigir prova de compra para todas as reivindicações de garantia.

Esta lanterna frontal da Black Diamond cumpre os requisitos da Directiva EMC (compatibilidade electromagnética) 2014/30/EU e a RoHS Directive 2011/65/EU.

Declaração de Conformidade: A Declaração de Conformidade para este produto pode ser consultada em www.blackdiamondequipment.com/DOC

[DA]

BRUGSANVISNING
LED PANDELAMPE ASTRO

Batterilevetid: Dine batteriers levetid er påvirket af følgende faktorer:
- Batteriernes mærke og alder
- "Hviletid" eller tid imellem brug
- Temperatur
- Lampens indstillinger

***ANSI FL-1 Standard:** Driftstid til 10 % af oprindeligt output.

****Reserve:** Yderligere tid, lampen vil producere brugbart lys til aktiviteter med lav intensitet (målt til 0,25 lux ved 4 meter).

VIGTIGT: Følg alle instruktioner omhyggeligt, og gem dem til fremtidig brug.

BATTERIER
- Brug alkaline-, litium- eller genopladelige Black Diamond BD 1500 li-ion-batterier i AAA-størrelse.
- Bland ikke gamle og nye batterier eller forskellige batterityper
- Bortskaf enheden/batterierne i overensstemmelse med gældende lovgivning

DUAL-FUEL-KOMPATIBEL
Denne lampe er kompatibel med det genopladelige litium-ion BD 1500-batteri, som sælges separat.

LYSTYPER
(Se medfølgende illustrationer)

OPBEVARING OG TRANSPORT
(Se medfølgende illustrationer)

VEDLIGEHOLD
(Se medfølgende illustrationer)

FEJLFINDING
Hvis pandelampen ikke virker:
- Tjek at batterierne er isat korrekt og rører ved kontakterne
- Udskift batterierne
- Tjek kontakter og forbindelser for korrosion, og fjern det om nødvendigt
- Klik knappen gentagne gange

Ingen held? Kontakt din Black Diamond-forhandler eller BlackDiamondEquipment.com

ADVARSLER
- En voksen må overvåge børn under 12 års brug af produktet.
- Undersøg altid pandelampens funktion for brug, og medbring i kritiske situationer en yderligere lampe og nok ekstra batterier.
- Sørg for ikke at kigge direkte ind i lyset eller skinne det direkte ind i øjnene på andre. Intenst lys kan beskadige øjnene. Black Diamond Equipment er ikke ansvarlig for konsekvenserne, hvad enten de er direkte, indirekte eller utilsigtede, eller for enhver anden type skade, som opstår af eller skyldes brugen af dennes produkter.

BEGRÆNSET GARANTI
Vi garanterer den oprindelige køber ("køberen"), at vores belysningsprodukter ("produkter") er fri for defekter i materiale og håndværksmæssige fejl i tre år fra købsdatoen. Vi garanterer ikke produkter mod normalt slid, forkert brug eller forkert vedligeholdelse. Hvis køberen opdager en dækket mangel, skal køberen returnere produktet til købsstedet. Hvis dette ikke er muligt, skal vedkommende returnere produktet til os på den angivne adresse. Produktet vil blive repareret eller erstattet efter vores skøn. Dette er omfanget af vores erstatningspligt i henhold til denne garanti, og efter udløbet af den gældende garantiperiode ophører denne erstatningspligt. Vi forbeholder os retten til at kræve et købsbevis for alle garantikrav.

Black Diamonds pandelamper overholder kravene i EMC (elektromagnetisk kompatibilitet) direktiv 2014/30/EU og RoHS Directive 2011/65/EU.

Overensstemmelseserklæring for dette produkt kan ses på www.blackdiamondequipment.com/DOC.

[NL]

GEBRUIKSAANWIJZING
ASTRO HOOFDLEDLAMP

Batterijduur: De levensduur van de batterij is afhankelijk van de volgende factoren:
- Merk en leeftijd van de batterij.
- "Herstelttijd" of tijd waarin de lamp niet aan stond.
- Temperatuur.
- Gebruikte instellingen.

***ANSI FL-1 norm:** Gebruiksduur tot 10% van oorspronkelijke uitvoer.

****Reserve:** Extra tijd waarin de lamp bruikbaar licht produceert voor activiteiten met een lage intensiteit (gemeten tot 0.25 Lux @ 4 meter).

BELANGRIJK: Volg de instructies zorgvuldig en bewaar ze voor toekomstig gebruik.

BATTERIJEN
- Gebruik AAA alkaline- of lithiumbatterij of Black Diamond BD 1500 li-ion oplaadbare batterijen.
- Gebruik geen oude en nieuwe batterijen of verschillende soorten batterijen door elkaar
- Voer het apparaat/de batterijen af volgens de lokale wetgeving en voorschriften

COMPATIBEL MET DUBBEL BATTERIJ-SYSTEEM
- Deze lamp is compatibel met de oplaadbare lithium-ionbatterij BD 1500 die los verkrijgbaar is.

STANDEN
(Zie bijbehorende afbeeldingen)

OPSLAG EN TRANSPORT
(Zie bijbehorende afbeeldingen)

VERZORGING EN ONDERHOUD
(Zie bijbehorende afbeeldingen)

PROBLEEMOPLOSSING
Als de hoofdlamp het niet doet:
- Controleer of de batterijen correct zijn geplaatst en de contactpunten raken.
- Vervang de batterijen.
- Controleer de contactpunten en aansluitingen op corrosie en reinig indien nodig.
- Schakel een paar keer in en uit.

Geen succes? Neem dan contact op met uw Black Diamond-dealer of BlackDiamondEquipment.com.

WAARSCHUWINGEN
- De lamp mag door kinderen jonger dan 12 jaar alleen onder toezicht van een volwassene worden gebruikt.
- Controleer voor gebruik altijd de juiste werking van uw hoofdlamp en neem voor kritieke situaties altijd een tweede lamp en voldoende reservebatterijen mee.
- Kijk niet direct in de lichtbundel en schijn niet direct in iemands ogen. Fel licht kan de ogen beschadigen. Black Diamond Equipment is niet verantwoordelijk voor de directe, indirecte of onbedoelde gevolgen of voor enige andere vorm van schade die kan ontstaan of voortvloeien uit het gebruik van de producten.

GARANTIEBEPERKINGEN
Wij garanderen gedurende drie jaar na aankoop, en uitsluitend aan de oorspronkelijke koper (Koper), dat onze verlichtingsproducten (Producten) geen materiaalfouten of fabricagefouten bevatten. Wij bieden geen garantie op producten die normale slijtage en aantastingen vertonen of die onjuist zijn gebruikt of onderhouden. Als de Koper een defect ontdekt die onder de garantie valt, dan dient de Koper het Product te retourneren aan het verkooppunt. Indien dit niet mogelijk is, retourneer het Product dan aan het opgegeven adres. Het Product wordt naar ons eigen inzicht gerepareerd of vervangen. Dit is de omvang van onze aansprakelijkheid onder deze garantie en, na het verstrijken van de toepasselijke garantieperiode, eindigt deze aansprakelijkheid. We behouden ons het recht voor om voor garantieclaims een aankoopbewijs te eisen.

Deze Black Diamond hoofdlamp voldoet aan de vereisten van de EMC-richtlijn 2014/30/EU (Elektromagnetische compatibiliteit) en de RoHS Directive 2011/65/EU.

De conformiteitsverklaring voor dit product is beschikbaar via www.blackdiamondequipment.com/DOC

[NO]

BRUKSANVISNING
ASTRO LED HODELYKT

Batterienes levetid: Batterienes levetid vil variere med disse faktorene:
- Merke og hvor nye batteriene er
- Restitusjonstid eller tid hvor lykten ikke har vært i bruk
- Temperatur
- Innstillinger

***ANSI FL-1 Standard:** Brukstid til det gjenstår 10 % av opprinnelig effekt.

****Reserve:** Ekstra tid der lampen vil lyse tilstrekkelig til å brukes til aktiviteter med lav intensitet (målt til 0,25 lux i en avstand av 4 meter).

VIKTIG! Følg alle instruksjonene nøye og ta vare på brukanvisningen for fremtidig referanse.

BATTERIER
- Bruk AAA alkaliske batterier, litiumbatterier eller Black Diamond BD 1500 litium-ion oppladbare batterier.
- Ikke bland gamle og nye batterier eller forskjellige batterityper
- Enheten/batteriene må avhendes i samsvar med gjeldende lokale lover og regler

KOMPATIBEL MED TO STRØMKILDER
Denne lykten er kompatibel med det oppladbare litium-ion BD 1500-batteriet, som selges separat.

BRUK
(se medfølgende instruksjoner)

LAGRING OG TRANSPORT
(se medfølgende illustrasjoner)

STELL OG VEDLIKEHOLD
(se medfølgende illustrasjoner)

FEILSØKING
Hvis hodelykten ikke virker:
- Sjekk at batteriene er satt i korrekt og at de berører kontaktene
- Bytt batteriene
- Sjekk kontaktene og tilkoblingene for korrosjon og rens hvis nødvendig
- Trykk på bryteren mange ganger

Fungerer den fortsatt ikke? Kontakt din Black Diamond-forhandler eller BlackDiamondEquipment.com.

ADVARSLER
- En ansvarlig voksen må veilede barn under 12 år
- Sjekk alltid at hodelykten fungerer riktig for bruk, og av sikkerhetsmessige årsaker, ha alltid med deg et reservelys samt nok ekstra batterier
- Ikke se rett inn i lysstrålen eller pek den rett mot andre personers øyne. Kraftig lys kan føre til øyeskader. Black Diamond Equipment er ikke ansvarlig for konsekvenser – verken direkte, indirekte eller utilsiktede – eller noen form for skader som oppstår gjennom eller på grunn av bruken av deres produkter.

BEGRENSET GARANTI
Vi garanterer at belysningsproduktene våre er uten feil i utførelse og materiale i tre år fra datoen da produktet ble kjøpt. Garantien er kun gyldig for den opprinnelige kjøperen og kan ikke overføres til andre. Vi garanterer ikke produktene mot normal slitasje, feilaktig bruk eller feilaktig vedlikehold. Hvis brukeren oppdager en defekt som er dekket av garantien, skal kjøperen levere produktet tilbake på kjøpsstedet. Hvis det ikke lar seg gjøre, kan produktet sendes til adressen som er oppgitt. Produktet vil bli reparert eller byttet etter vårt skjønn. Dette er den fulle utstrekningen av vårt ansvar under denne garantien. Ved garantiperiodens utløp opphører alt ansvar. Vi forbeholder oss retten til å kreve at det legges frem kjøpsbevis i forbindelse med alle garantikrav.

Black Diamond-hodelykten oppfyller kravene i EMC-direktiv 2014/30/EU (direktiv for elektromagnetisk kompatibilitet) og RoHS Directive 2011/65/EU.

Samsvarserklæring: Samsvarserklæringen for dette produktet finnes på www.blackdiamondequipment.com/DOC

[SV]

BRUKSANVISNING
ASTRO LED-PANNLAMPA

Batterilivslängd: Batterilivslängden beror på:
- Batteritillverkare samt hur nya batterierna är
- Hur lång tid pannlampan har varit avstängd
- Temperatur
- Inställningarna som används

***ANSI FL-1 standard:** Körtid till 10% av den ursprungliga uteffekten.

****Reserv:** Återstående tid som lampan levererar användbart ljus för aktiviteter med låg intensitet (uppmätt till 0.25 lux @ 4 meter.)

VIKTIGT: Följ alla instruktioner noggrant och behåll dem för framtida referens.

BATTERIER

• Uponiela alkalne litijeve baterije AAA ali akumulatorske litij-ionske baterije Black Diamond BD 1500.

• Ne uporabljajte starih in novih baterij hkrati oz. baterij različnih tipov.

• Napravo/baterije zavrzite v skladu z veljavnimi lokalnimi zakoni in predpisi.

ZDRUŽLJIVA S KOMBINIRANIM NAPAJANJEM (DUAL-FUEL)

Svetilka je združljiva z litij-ionsko baterijo BD 1500 za ponovno polnjenje, ki se prodaja posebej.

ANVÄNDNING/LÄGEN

(se tillhörande bilder)

FÖRVARING OCH TRANSPORT

(se tillhörande bilder)

SKÖTSEL OCH UNDERHÅLL

(se tillhörande bilder)

FELSÖKNING

Om pannlampan inte fungerar:

• Kontrollera att batterierna ligger med rätt polaritet och berör kontaktblecken

• Byt ut batterierna

• Kontrollera att kontakter och anslutningar inte är rostangripna och rengör om det behövs

• Använd strömbrytaren upprepade gånger

Fungerar den ändå inte? Kontakta din Black Diamond-återförsäljare eller www.blackdiamondequipment.com.

VARNINGAR

• En ansvarig vuxen måste övervaka användningen när barn under 12 år använder pannlampan

• Kontrollera att pannlampan fungerar som den ska innan du använder den, och ta med en extra lampa och extra batterier vid utsatta situationer

• Stirra inte direkt in i strålen och lys inte direkt i någon annans ögon. Intensivt ljus kan förorsaka ögonskada. Black Diamond Equipment är inte ansvariga för konsekvenserna, direkt, indirekt eller vid olycksfall, eller någon annan typ av skada som uppkommer eller resulterar från användningen av deras produkter.

BEGRÄNSAD GARANTI

Vi garanterar under tre år efter inköpsdagen och endast till den ursprungliige köparen (köparen), att våra belysningsprodukter (produkter) är fria från skador i material och tillverkning. Vi ger ingen garanti för normalt slitage, felaktig användning eller felaktigt underhåll av våra produkter. Om köparen upptäcker en defekt bör de returnera produkten till inköpsplatsen. Om detta inte är möjligt ska produkten returneras till oss på den angivna adressen. Produkten lagas eller ersätts efter vårt gottfinnande. Detta är omfattningen av vårt ansvar enligt denna garanti, och när den tillämpliga garantiperioden löpt ut upphör allt sådant ansvar. Vi förbehåller oss rätten att begära inköpsbevis för alla garantiärenden.

Den här Black Diamond-pannlampan uppfyller kraven i EMC-direktivet 2014/30/EU (elektromagnetisk kompatibilitet) och den RoHS Directive 2011/65/EU.

Försäkran om Överensstämmelse (DoC): Försäkran om överensstämmelse (DoC) för den här produkten finns på www.blackdiamondequipment.com/DOC

[FI]

KÄYTTÖOHJEET

ASTRO LED OTSALAMPPU

Pariston kesto: pariston kesto riippuu seuraavista tekijöistä:

• Paristojen merkki ja tuoreus.

• "Palautumisaika" tai aika, jona lamppu ei ole ollut päällä.

• Lämpötila.

• Lampun käytetyt asetukset.

***ANSI FL-1 -standardi:** käyttöaika siihen asti, kun alkuperäisestä lähtöarvosta on 10 % jäljellä.

****Varaus:** lisäaika, jolloin lamppu palaa teholla, joka riittää vähemmän intensiivisen toiminnan valaisuun (mitattu 0.25 luksia @ 4 metriä.)

TÄRKEÄÄ: noudata kaikkia ohjeita huolellisesti ja säilytä ne myöhempää tarvetta varten.

AKUT/PARISTOT

• Käytä AAA-alkali- tai litiumparistoja tai Black Diamond BD 1500 -litiumionikkuja.

• Älä käytä yhdessä vanhoja ja uusia tai erityyppisiä paristoja/akkuja.

• Hävitä laite ja paristot/akut paikallisen lainsäädännön ja määräysten mukaisesti.

DUAL-FUEL-YHTEENSOPIVA

• Lamppua voidaan käyttää BD 1500 -litiumioninakulla, jota myydään erikseen.

MOODIT

(Katso oheiset kuvat)

VARASTOINTI JA KULJETUS

(Katso oheiset kuvat)

ELINKAARI; TARKISTAMINEN JA KÄYTÖSTÄ POISTAMINEN

(Katso oheiset kuvat)

VIANMÄÄRITYS

Jos Black Diamond otsalamppu ei toimi:

• Tarkista, että paristot on asetettu oikein ja kosketuksissa liittimiin.

• Vaihda paristot.

• Tarkista liittimet ja liitokset korroosion varalta ja puhdista tarpeen vaatiessa.

• Älä kytkintä useita kertoja.

Ei onnistu? Ota yhteyttä paikalliseen Black Diamond -edustajaan tai www.blackdiamondequipment.com.

VAROITUKSET

• Vastuussa olevan vanhemman tulee valvoa otsalampun käyttöä alle 12-vuotiaita lapsilla.

• Tarkista aina otsalampun käyttötarkoitukseen sopiva oikea toiminta ja kriittisissä tilanteissa pidä mukanasi toista valoa ja riittävästi varaparistoja.

• Älä katso suoraan valonsäteeseen tai kohdista sitä suoraan toisen silmiin. Voimakas valo voi vahingoittaa silmiä. Black Diamond Equipment ei vastaa suorista, epäsuorista tai vahingossa aiheutuvista seurauksista tai muunlaisista vaurioista, jotka johtuvat tai aiheutuvat tuotteiden käytöstä.

RAJOITETTU TAKUU

Takaamme kolmen vuoden ajan ostopäivästä alkaen vain alkuperäiseille ostajille, että valaistustuotteissamme ei ole materiaali- ja valmistusvirheitä. Takuu ei kata tuotteiden normaalia kulumista, virheellistä käyttöä tai huoltoa. Jos ostaja havaitsee takuun kattavan vian, hänen tulee palauttaa tuote myyntipaikkaan. Jos tämä ei ole mahdollista, tuote tulee palauttaa meille alla mainittuun osoitteeseen. Tuote korjataan tai korvataan uudella harkintamme mukaan. Tämä on takuun mukainen vastuumme laajuus, joka takuuajan umpeuduttua päättyy. Pidätämme oikeuden vaatia ostotositteen kaikissa takuuvaateissa.

Tämä Black Diamond otsalampun täyttää EMC (sähkömagneettinen yhteensopivuus) 2014/30/EU -direktiivin mukaiset vaatimukset ja RoHS Directive 2011/65/EU.

Vaatimustenmukaisuusvakuutus: Tämän tuotteen vaatimustenmukaisuusvakuutus on nähtävissä osoitteessa: www.blackdiamondequipment.com/DOC

[PL]

INSTRUKCJA OBSŁUGI

ASTRO CZOŁÓWKA LED

Żywotność baterii: Żywotność baterii może się zmieniać w zależności od poniższych czynników:

• Marki i wieku baterii.

• „Okresu odpoczynku" lub okresu czasu przez który czołówka nie była włączona.

• Temperatury.

• Zastosowanych ustawień czołówki.

***Norma ANSI FL-1:** Czas działania do 10% początkowej mocy wyjściowej.

****Rezerwa:** Dodatkowy czas, przez jaki lampa będzie emitować użyteczne światło do prac o niskiej intensywności (zmierzone do 0,25 lx w odległości 4 metrów).

WAŻNE: Należy uważnie przestrzegać wszystkich instrukcji i zachować je do późniejszego wglądu.

BATERIE

• Używać baterii alkalicznych, litowych lub akumulatorów litowo-jonowych Black Diamond BD 1500.

• Nie należy łączyć nowych i starych baterii ani baterii różnego typu.

• Urządzenie/baterie należy utylizować zgodnie z obowiązującym prawem.

DWIE MOŻLIWOŚCI ZASILANIA

• Ta latarka jest kompatybilna z akumulatorem litowo-jonowym BD 1500, który jest sprzedawany osobno.

TRYBY PRACY

(Patrz załączone ilustracje)

PRZECHOWYWANIE I TRANSPORT

(Patrz załączone ilustracje)

KONSERWACJA I CZYSZCZENIE

(Patrz załączone ilustracje)

USUWANIE USTEREK

Jeśli czołówka nie działa:

• Sprawdź czy baterie zostały poprawnie włożone i dobrze przylegają do styków.

• Wymień baterie.

• Sprawdź styki i złącza szukając oznak korozji i w razie konieczności oczyść je.

• Spróbuj wielokrotnie nacisnąć włącznik.

Dalej nie działa? Skontaktuj się z lokalnym sprzedawcą produktów Black Diamond lub wejdź na stronę BlackDiamondEquipment.com.

OSTRZEŻENIA

• Odpowiedzialna osoba dorosła musi nadzorować stosowanie tego produktu przez dzieci do lat 12.

• Należy zawsze sprawdzać poprawne działanie czołówki przed wówczas użyciem, a w krytycznych sytuacjach należy mieć przy sobie zapasową latarkę oraz stosowną liczbę zapasowych baterii.

• Nie należy patrzeć bezpośrednio w wiązkę światła ani świecić innym osobom bezpośrednio w oczy. Intensywne światło może spowodować uszkodzenie wzroku. Black Diamond Equipment nie ponosi odpowiedzialności za skutki, bezpośrednie, pośrednie lub przypadkowe, ani za jakiekolwiek inne szkody powstałe lub wynikające z użycia produktów firmy.

OGRANICZONA GWARANCJA

Przez trzy lata od daty zakupu i wyłącznie pierwotnemu nabywcy detalicznemu (Kupującemu) gwarantujemy, że nasze produkty oświetleniowe (Produkty) są wolne od wad materiałowych i produkcyjnych. Nie udzielamy gwarancji na Produkty w przypadku kosztów powstałych na skutek normalnego zużycia, niewłaściwego użytkowania lub niewłaściwej konserwacji. Jeżeli Kupujący odkryje wadę objętą gwarancją, powinien zwrócić Produkt do miejsca zakupu. Jeżeli nie jest to możliwe, należy zwrócić Produkt do nas na podany adres. Produkt zostanie naprawiony lub wymieniony według naszego uznania. Taki jest zakres naszej odpowiedzialności z tytułu niniejszej gwarancji. Po upływie odpowiedniego okresu gwarancji wszelka taka odpowiedzialność wygasa. W przypadku wszystkich roszczeń gwarancyjnych zastrzegamy sobie prawo do żądania dowodu zakupu.

Ta czołówka firmy Black Diamond spełnia wymagania europejskiej Dyrektywy 2014/30/EU dotyczącej EMC (kompatybilności elektromagnetycznej) oraz RoHS Directive 2011/65/EU.

Deklaracja Zgodności: Deklaracja Zgodności tego produktu znajduje się pod adresem: www.blackdiamondequipment.com/DOC

[CS]

NÁVOD K UŽÍVÁNÍ

ASTRO LED ČELOVÁ SVÍTILNA

Životnost baterií: životnost baterií se může lišit v závislosti na následujících faktorech:

• Značka a čerstvost baterií.

• "Čas na zotavenie" čiže čas po který čelovka nebola zapnutá.

• Teplota.

• Nastavenia čelovky.

*** ANSI FL-1 Standard:** Prevádzkový čas na 10 % pôvodného výkonu.

**** Rezerva:** Dodatočný čas, kedy lampa vyprodukuje použiteľné svetlo pre aktivity s nízkou intenzitou (merané na 0,25 Lux @ 4 meter).

DÔLEŽITÉ: Opatrne postupujte podľa inštrukcií a uschovajte ich na neskoršie použitie.

BATÉRIE

• Používajte alkalické alebo litiové batérie typu AAA alebo nabíjateľné lítium-iónové batérie BD 1500 od spoločnosti Black Diamond.

• Nemiešajte staré a nové batérie alebo rôzne typy batérií.

• Prístroj/batérie zlikvidujte v súlade s platnými miestnymi zákonmi a predpismi.

KOMPATIBILNÉ S DVOJITÝM PALIVOM

Toto svietidlo je kompatibilné s nabíjateľnou lítium-iónovou batériou BD 1500, ktorá sa predáva osobitne.

POUŽÍVANIE/NASTAVENIA

(Pozri priložené ilustrácie)

SKLADOVANIE A PREPRAVA

(Pozri priložené ilustrácie)

STAROSTLIVOSŤ A ÚDRŽBA

(Pozri priložené ilustrácie)

RIEŠENIE PROBLÉMOV

Ak čelovka nefunguje:

• Skontrolujte, či sú batérie správne orientované a či sa dotýkajú kontaktov.

• Vymeňte batérie.

• Skontrolujte, či na kontaktoch a spojoch nie je korózia a ak je to potrebné vyčistite ich.

• Niekoľkokrát postláčajte vypínač.

Nepodarilo sa? Kontaktujte vášho predajcu Black Diamond alebo www.BlackDiamondEquipment.com.

VÝSTRAHY

• Deti mladšie ako 12 rokov môžu tento výrobok používať len pod dohľadom zodpovednej dospelej osoby.

• Pred každým použitím skontrolujte či vaša čelovka správne funguje a v kritických situáciách vždy majte zo sebou druhý zdroj svetla a dostatočné množstvo náhradných batérií.

• Nepozerajte priamo do lúča ani nesviette priamo do očí iných ľudí. Intenzívne svetlo môže poškodiť zrak. Spoločnosť Black Diamond Equipment nezodpovedá za priame, nepriame ani náhodné následky, ani za akékoľvek iné škody, ktoré vznikli alebo vyplynú z používania jej výrobkov.

OBMEDZENÁ ZÁRUKA

Tri roky od dátumu zakúpenia a výlučne pôvodnému maloobchodnému kupujúcemu (kupujúci) poskytujeme záruku na to, že naše výrobky (produkty) nebudú vykazovať materiálové ani dielenské nedostatky. Na produkty neposkytujeme záruku na bežné opotrebenie, nesprávne použitie ani nevhodnú údržbu. Ak kupujúci zistí nedostatok, na ktorý sa vzťahuje záruka, produkt by mal vrátiť na miesto zakúpenia. V prípade, že to nie je možné, vráťte nám produkt na uvedenú adresu. Produkt vám bude opravený alebo vymenený podľa nášho slobodného uváženia. Toto je rozsah našej zodpovednosti vyplývajúci z tejto záruky. Po uplynutí príslušnej záručnej doby sa naša vyššie charakterizovaná zodpovednosť končí. Pri všetkých reklamáciách si vyhradzujeme právo vyžadovať doklad o zakúpení.

Tento výrobok spoločnosti Black Diamond spĺňa požiadavky smernice o elektromagnetickej kompatibilite (EMC Directive) 2014/30/EU a RoHS Directive 2011/65/EU.

Vyhlásenie O Zhode: Vyhlásenie o zhode pre tento výrobok nájdete na: www.blackdiamondequipment.com/DOC

[SL]

NAVODILA ZA UPORABO

ČELNA SVETILKA ASTRO

Trajnost baterij: življenska doba baterij se bo razlikovala glede na:

• Znamko in starost baterij

• Dolžino trajanja neuporabe svetilke

• Temperaturo

• Nastavitve svetilke

*** ANSI FL-1 Standard:** Čas delovanja do 10 % prvotne porabe.

**** Rezerva:** Dodaten čas svetilnosti – svetilka bo svetila z manjši jakostjo svetlobe (0,25 Lux pri 4 metrih).

POMEMBNO: Natančno upoštevajte navodila in si jih shranite za poznejšo uporabo.

BATERIJE

• Uporabite alkalne litijeve baterije AAA ali akumulatorske litij-ionske baterije Black Diamond BD 1500.

• Ne uporabljajte starih in novih baterij hkrati oz. baterij različnih tipov.

• Napravo/baterije zavrzite v skladu z veljavnimi lokalnimi zakoni in predpisi.

ZDRUŽLJIVA S KOMBINIRANIM NAPAJANJEM (DUAL-FUEL)

Svetilka je združljiva z litij-ionsko baterijo BD 1500 za ponovno polnjenje, ki se prodaja posebej.

NAČINI

(glej priložene ilustracije)

SKLADIŠČENJE IN TRANSPORT

(glej spremljajoče ilustracije)

NEGA IN VZDRŽEVANJE

(glej spremljajoče ilustracije)

ODPRAVLJANJE MOTENJ

Če čelna svetilka ne dela:

• Preverite ali so baterije pravilno vstavljene in ustrezno obrnjene ter se dotikajo kontaktov

• Zamenjajte baterije

• Preverite kontakte in povezave, ter jih po potrebi očistite

• Večkrat pritisnite na stikalo.

Ni učinka? Kontaktirajte lokalnega prodajalca ali www.BlackDiamondEquipment.com

OPOZORILA

• Med uporabo svetilke mora otroka mlajšega od 12 let nadzorovati odrasla, odgovorna oseba

• Pred uporabo vedno preverite delovanje svetilke in imejte v kritičnih situacijah vedno s seboj še rezervno svetilko oz. zadostno količino rezervnih baterij

• Ne glejte neposredno v žarek svetlobe in ga ne usmerjajte v oči drugih oseb. Močna svetloba lahko poškoduje oči. Podjetje Black Diamond Equipment ne odgovarja za posledice, neposredne, posredne ali naključne, ali za kakršno koli drugo škodo, ki nastane zaradi uporabe tega izdelka.

OMEJENA GARANCIJA

Samo prvotnemu kupcu na drobno (kupcu) jamčimo, da so tri leta od datuma nakupa naši svetilni izdelki (izdelki) delujejo brezhibno in so brez materialnih napak. Ne krijemo običajno obrabo izdelkov, njihovo nepravilno uporabo ali vzdrževanje. Če kupec odkrije napako, ki je vključena v garancijo, mora izdelek vrniti prodajalcu. Če to ni mogoče, naj pošlje izdelek na naš naslov. Izdelek bomo po lastni presoji popravili ali zamenjali. Takšen je obseg naše odgovornosti v okviru te garancije. Po preteku veljavnega garancijskega obdobja se prekinejo vse naše odgovornosti. Za vse garancijske zahtevke si pridržujemo pravico, da zahtevamo dokazilo o nakupu.

Black Diamondova svetilka ustreza zahtevam EMC (elektromagnetna kompatibilnost) Direktiva 2014/30/EU in RoHS Directive 2011/65/EU.

Izjavo o skladnosti tega izdelka si lahko pogledate na: www.blackdiamondequipment.com/DOC

[HU]

HASZNÁLATI UTASÍTÁS

LED-ES FEJLÁMPA ASTRO

Az elem élettartama: Az elem élettartama a következő tényezőktől függ:

• Az elem márkája és gyártási időpontja

• A kikapcsolt állapot időtartama

• Hőmérséklet

• A használat módja

***ANSI FL-1 szabvány:** Üzemidő a kezdeti teljesítmény 10%-ig.

****Tartalék:** További idő, amely során a lámpa kis intenzitású tevékenységekhez biztosít használható fényt (mérés: 0,25 Lux – 4 méter)

FONTOS: Gondosan kövesse az összes útmutatást és őrizze meg jövőbeli használat céljára.

ELEMEK

• AAA alkáli, lítium vagy Black Diamond BD 1500 Li-ion újratölthető elemeket használjon.

• Ne keverje a régi és új, vagy a különböző típusú elemeket.

• Az eszközt és az elemeket hulladékként a helyi jogszabályoknak és előírásoknak megfelelően kezelje.

KÉTFÉLE ÜZEMANYAGGAL IS MŰKÖDTETHETŐ

Ez a lámpa működtethető a külön beszerezhető, BD 1500 lítium-ion újratölthető elemmel.

HASZNÁLAT / ÜZEMMÓDOK

(lásd a mellékelt ábrákat)

TÁROLÁS ÉS SZÁLLÍTÁS

(lásd a mellékelt ábrákat)

ÁPOLÁS ÉS KARBANTARTÁS

(lásd a mellékelt ábrákat)

HIBAELHÁRÍTÁS

Ha a fejlámpa nem működik:

• Ellenőrizze, hogy az elemek megfelelően vannak-e behelyezve, illetve, hogy érintkeznek-e az érintkezőkkel.

• Cserélje ki az elemeket.

• Ellenőrizze az érintkezők és csatlakozók korródáltságát, és tisztítsa meg azokat, ha szükséges.

• Kapcsolja ki-be a lámpát többször.

Ha ennek ellenére sem működik, keresse fel a helyi Black Diamond kereskedőt, vagy lépjen kapcsolatba a Black Diamond-dal a www.blackdiamondequipment.com oldalon keresztül.

FIGYELEM!

• 12 év alatti gyermek ezt a terméket csak egy felelős felnőtt személy felügyelete mellett használhatja.

• Használat előtt vizsgálja meg a fejlámpa állapotát a megfelelő működés érdekében, valamint kritikus helyzetekben vigyen magával elegendő tartalék elemet és egy pótlámpát is.

• Ne nézzen közvetlenül a fénysugárba, vagy ne irányítsa ezt közvetlenül mások szemébe. Az intenzív fény szemkárosodást okozhat. A Black Diamond Equipment nem vonható felelősségre a terméke használatával összefüggő következményekért, közvetlen vagy közvetett károkért, balesetekért, vagy bármilyen típusú káreseményért.

KORLÁTOZOTT GARANCIA

Világítási termékünk (Termékek) anyagába és gyártási hiba mentességére a vásárlás dátumától számított három év szavatosságot vállalunk az első kiskereskedelmi vevő (Vevő) felé. A Termékek normál elhasználódására és kopására, helytelen használatára, vagy helytelen karbantartására a szavatosság nem vonatkozik. Ha a Vevő a szavatosság hatálya alá tartozó hibát észlel, akkor vissza kell vinnie a Terméket a vásárlás helyére. Ha ez nem lehetséges, akkor küldje el a Terméke a megadott címünkre. A Termékek szabad döntésünknek megfelelően kijavítjuk, vagy kicseréljük. A jelen szavatossági alapján felelősségünk ekkora területre terjed ki és a vonatkozó szavatossági időszak letelte után minden ilyen felelősség elvesztik. Ferntartjuk a jogot arra, hogy minden szavatossági igénynél elkérjük a vásárlási bizonylatot.

Ez a Black Diamond fejlámpa megfelel az EMC (elektromágneses kompatibilitás) 2014/30/EU Irányelv követelményeinek és a RoHS Directive 2011/65/EU.

A termék Megfelelőségi Nyilatkozata itt megtekinthető: www.blackdiamondequipment.com/DOC

[RO]

INSTRUCTIUNI DE FOLOSIRE

LANTERNA FRONTALA CU LED ASTRO

Durata De Viata a Bateriei: depinde mai multi factori:

• Firma producatoare si data de productie.

• Timpul in care lanterna nu a fost aprinsa.

• Temperatura.

• Setarile lanternei care sunt folosite.

*** Standardul ANSI FL-1:** timpul de funcționare până la 10 % din puterea inițială.

**** Rezerva:** timpul suplimentar pe parcursul căruia lampa va produce lumină utilizabilă pentru activități cu intensitate redusă (măsurată la 0,25 Lux @ 4 metri).

IMPORTANT: urmați toate instrucțiunile cu atenție și păstrați-le pentru o consultare ulterioară.

BATERIILE

• Utilizați baterii AAA alcaline, acumulatori cu litiu sau Black Diamond BD 1500 Li-Ion.

• Nu amestecați bateriile noi cu cele vechi și nici nu combinați tipuri diferite de baterii.

• Eliminați dispozitivul/bateriile ca și deșeu în conformitate cu legislația și reglementările locale.

COMPATIBILĂ CU DUBLA ALIMENTARE

Această lanternă este compatibilă cu bateria reîncărcabilă cu litiu-ioni BD 1500, care este vândută separat.

MODURI DE ILUMINARE

(Vezi ilustratiile atasate)

DEPOZITARE SI TRANSPORT

(Vezi ilustratiile atasate)

INTRETINERE

(Vezi ilustratiile atasate)

SFATURI IN CAZUL UNOR PROBLEME DE FUNCTIONARE

Daca lanterna frontala nu functioneaza atunci:

• Verifica bateriile si pozitia bateriilor in lanterna.

• Inlocuieste bateriile.

• Verifica contactele de coroziuni si curata-le daca este necesar.

• Apasa butonul de pornire de mai multe ori.

Nu ati reusit? Contactati distribuitorul Black Diamond sau direct blackdiamondequipment.com

AVERTIZARI

• Folosirea lanternei de copii cu varsta pana la 12 ani trebuie supravegheata de o persoana adulta, responsabila.

• Verificati functionarea lanternei inainte de folosire.

• Pentru situatiile critice asigurati-va ca aveti o a doua lanterna de rezerva si ca aveti suficiente baterii de rezerva.

• Nu priviți direct în fasciculul luminos și nici nu îl proiectați în ochii altor persoane. Lumina intensă poate să vă afectee negativ ochii. Black Diamond Equipment nu este responsabilă pentru consecințele directe sau indirecte, accidentale sau pentru orice alt tip de deteriorări generate sau rezultate din utilizarea produselor sale.

GARANȚIE LIMITATĂ

Oferim o garanție limitată de trei ani de la data de achiziționare a produselor și numai clientului final original (Cumpărătorul) cu privire la lipsa de defecțiuni de material și manoperă pentru produsele (Produsele) noastre de iluminat. Nu oferim o garanție pentru uzura și deteriorarea normală, utilizarea inadecvată sau întreținerea inadecvată. În cazul în care un Cumpărător descoperă o defecțiune acoperită de garanție, Cumpărătorul trebuie să returneze Produsul la locația inițială de la care l-a achiziționat. În cazul în care acest lucru nu este posibil, ne puteți returna produsul la adresa oferită. Produsul va fi reparat sau înlocuit, în funcție de decizia noastră. Acesta este cuprinsul garanției noastre în cadrul acestei Garanții oferite și, la expirarea perioadei de garanție aplicabile, orice fel de responsabilitate în acest sens se va încheia. Ne rezervăm dreptul de a solicita dovada achiziției pentru toate solicitările emise pe baza garanției.

Aceasta lanterna frontala Black Diamond indeplineste standardul EMC (compatibilitatea electromagnetica) conform Directivei 2014/30/EU si RoHS Directive 2011/65/EU.

Declaratia de conformitate a acestui produs poate fi vazuta la : www.blackdiamondequipment.com/DOC

[RU]

ИНСТРУКЦИЯ ПО ИСПОЛЬЗОВАНИЮ

НАЛОБНЫЙ СВЕТОДИОДНЫЙ ФОНАРЬ ASTRO

Производительность батарей: Производительность батарей зависит от следующих факторов:

• Производитель и уровень заряда батарей.

• "Время восстановления" или время, когда фонарь не использовался.

• Температура.

• Режим использования фонаря.

*** Стандарт ANSI FL-1:** время работы до 10 % от начального значения.

**** Резерв:** дополнительное время, в течение которого фонарь производит используемый свет для условий пониженной яркости (измеряется до 0,25 лк на расстоянии 4 м).

ВАЖНО: строго соблюдайте все инструкции и сохраняйте их для последующего использования.

БАТАРЕИ

• Используйте щелочные, литиевые или литий-ионные аккумуляторные батареи Black Diamond BD 1500 типа AAA.

• Не используйте старые и новые батареи или различные типы батарей вместе.

• Утилизируйте устройство/батареи согласно действующему региональному законодательству и соответствующим положениям.

ДВУХКОМПОНЕНТНЫЕ БАТАРЕИ

Этот фонарь совместим с литий-ионной аккумуляторной батареей BD 1500, которая продается отдельно.

РЕЖИМЫ РАБОТЫ ФОНАРЯ

(см. иллюстрации)

ХРАНЕНИЕ & ТРАНСПОРТИРОВКА

(см. иллюстрации)

УХОД И ПОДДЕРЖКА

(см. иллюстрации)

УСТРАНЕНИЕ НЕИСПРАВНОСТЕЙ

Если ваш фонарь не работает:

• Проверьте правильность то расположения батарей и их соприкосновение с контактами.

• Замените батареи.

• Проверьте контакты и соединения на предмет коррозии и, при необходимости, почистите их.

• Несколько раз включите и выключите фонарь.

Нет результата? Свяжитесь с вашим дилером Black Diamond или зайдите на BlackDiamondEquipment.com.

ПРЕДУПРЕЖДЕНИЯ

• Использование детьми до 12 лет допускается в присутствии ответственного взрослого.

• Всегда проверяйте исправность работы вашего фонаря перед использованием. Кроме того, мы рекомендуем носить с собой запасной фонарь и достаточное количество батареек в критических ситуациях.

• Не смотрите непосредственно на луч и не направляйте его в глаза другим людям. Яркий свет может привести к повреждениям глаз. Компания Black Diamond Equipment не несет ответственности за прямые, косвенные или случайные последствия эксплуатации изделия или повреждения иного рода, связанные с использованием изделия или обусловленные им.

ОГРАНИЧЕННАЯ ГАРАНТИЯ

Мы предоставляем гарантию сроком на три года с момента приобретения данного изделия исключительно для первоначального розничного покупателя (Покупателя) на отсутствие в данных осветительных приборах (Изделиях) дефектов материалов и изготовления. Мы не предоставляем гарантий на случай естественного износа, а также нарушения правил эксплуатации и обслуживания Изделий. В случае обнаружения Покупателем дефектов, на которые распространяется гарантия, Покупатель должен отправить Изделие в пункт, в котором Изделие было приобретено. Если такая возможность отсутствует, Изделие следует отправить в представительство нашей компании по указанному адресу. В этом случае Ремонт или замена Изделия производятся за счет нашей компании. Обязательства нашей компании в рамках настоящей Гарантии действуют в указанных пределах. По окончании гарантийного периода указанные обязательства прекращаются. Наша компания оставляет за собой право в каждом случае предъявления гарантийных претензий требовать документы, подтверждающие факт приобретения Изделия.

Этот налобный фонарь от Black Diamond отвечает требованиям Директивы 2014/30/EU на электромагнитную совместимость + RoHS 2011/65/EU.

С декларацией о соответствии для данного изделия можно ознакомить-ся на www.blackdiamondequipment.com/DOC

[BG]

ИНСТРУКЦИИ ЗА УПОТРЕБА

LED ЧЕЛНИК ASTRO

Живот На Батерията: Животът на вашата батерия зависи от следните фактори:

• Марка и състояние на батериите.

• „Време за възтановяване" или времето, през което челникът е бил изключен.

• Температура .

• Настройките на челника.

***Стандарт ANSI FL-1:** Време на работа до 10% от първоначалната производителност.

****Резерв:** Допълнително време лампата ще произвежда използваема светлина за дейности с ниськ интензитет (измерено до 0,25 лукса на 4 метра.)

ВАЖНО: Следвайте инструкциите внимателно и ги запазете за бъдеща справка.

БАТЕРИИ

• Използвайте алкални батерии тип AAA, литиеви батерии или презареждани се литиево-йонни батерии Black Diamond BD 1500.

• Не смесвайте стари и нови батерии или различни типове батерии.

• Изхвърляйте устройството/батериите като отпадък съгласно изискванията на местните закони и разпоредби.

СЪВМЕСТИМА С ДВА ВИДА ЗАХРАНВАЩИ ИЗТОЧНИЦИ

Тази лампа е съвместима с презареждаща се литиево-йонна батерия Black Diamond BD 1500, която се продава отделно.

РЕЖИМИ

(вижте продружаващите илюстрации)

СЪХРАНЯВАНЕ & ТРАНСПОРТ

(вижте продружаващите илюстрации)

ГРИЖА И ПОДДРЪЖКА

(вижте продружаващите илюстрации)

ОТСТРАНЯВАНЕ НА ПРОБЛЕМИ

Ако челникът челникът не работи:

• Проверете дали батериите са правилно поставени и докосват контактните точки.

• Подменете батериите.

• Проверете дали контактните точки имат корозия и почистете ако е необходимо.

• Натиснете бутона няколко пъти.

Без успех?Свържете се с вашия BlackDiamondдилър или BlackDiamondEquipment.com.

ВНИМАНИЕ

• Надзор от възрастен се изисква при употреба от деца под 12г.

• Винаги инспектирайте вашия челник за правилна употреба преди ползване. За критични ситуации, винаги носете втора светлина и достатъчно резервни батерии.

• Не се взирайте директно в лъча и не осветявайте с него директно в очите на други хора. Силната светлина може да причини увреждания на очите. Black Diamond Equipment не носи отговорност за последствията, независимо дали са директни, индиректни или случайни, или за какъвто и да е вид щети, произтичащи или в резултат на използването на нейните продукти.

ОГРАНИЧЕНА ГАРАНЦИЯ

Ние гарантираме за срок от три години от датата на закупуване и само на първоначалния купувач от търговската мрежа (Купувач), че нашите осветителни продукти (Продукти) са без дефекти в материалите или изработката. Не даваме гаранция за Продуктите относно обичайното износване, неправилно използване или неправилна поддръжка. Ако Купувачът открие скрит дефект, Купувачът трябва да върне Продукта в мястото на закупуване. В случай че това не е възможно, върнете на Продукта на предоставения адрес. Продуктът ще бъде ремонтиран или заменен по наша преценка. Това е обхватът на нашата отговорност по тази Гаранция и при изтичане на приложимия гаранционен срок цялата тази отговорност ще бъде прекратена. Запазваме си правото да изискваме доказателство за закупуване за всички гаранционни претенции.

Челникът отговаря на всички изисквания за EMC (electromagnetic compatibility/електромагнитна съвместимост) с директива 2014/30/EU + RoHS Directive 2011/65/EU.

Декларацията за съответствие на този продукт може да се види на : www.blackdiamondequipment.com/DOC

[TR]

KULLANIM TALİMATLAR

LED KAFA LAMBASI ASTRO

Pil Ömrü: Pil ömrü aşağıdaki faktörlere bağlı olarak farklılık gösterir:

• Pillerin markası ve tazeliği.

• "Toparlanma Zaman" ya da lambanın kapalı kaldığı süre.

• Sıcaklık.

• Kullanılan lamba modu.

***ANSI FL-1 Standardı:** İlk çıkışın %10'una göre çalışma zamanı

****Rezerv:** Düşük yoğunluklu faaliyetler için lambanın kullanılabilir ışık üreteceği ek süre (4 metrede 0,25 Lüks olarak ölçülmüştür).

ÖNEMLİ: Tüm talimatlara dikkatlice uyun ve ileride başvurmak üzere saklayın.

AKÜLER

• AAA alkalin, lityum veya Black Diamond BD 1500 Li-Ion şarj edilebilir piller kullanın.

• Eski ve yeni pilleri veya farklı tip pilleri birlikte kullanmayın.

• Cihazı/pilleri yürürlükteki yerel kanunlara ve yönetmeliklere uygun şekilde bertaraf edin

ÇIFT GÜÇ KAYNAK UYUMLU

Bu lamba, ayrı olarak satılan şarj edilebilir lityum iyon BD 1500 Pil ile uyumludur.

KULLANIM/ KULLANIM MODLARI

(Resimli açıklamalara bakınız)

SAKLAMA VE TAŞIMA

(Resimli açıklamalara bakınız)

BAKIM VE MUHAFAZA

(Resimli açıklamalara bakınız)

SORUN GİDERME

Kafa lambası çalışmıyorsa:

• Pillerin doğru yönde takıldığından ve temasın sağlandığından emin olun.

• Pilleri değiştirin.

• Temas noktaları ve bağlantılarda korozyon olup olmadığını kontrol edin ve gerekirse temizleyin.

• Açma kapama düğmesini birkaç kez açıp kapayın.

Bu işlemler başarısız kalıyorsa, Black Diamond yetkilisi ya da www.blackdiamondequipment.com adresi ile temasa geçin.

UYARILAR

• Ürünün 12 yaş altı çocuklar tarafından kullanımı, sorumlu bir erişkin gözetiminde olmalıdır.

• Kafa lambasını kullanım öncesinde ve kritik durumlara hazır bulunması için sürekli kontrol edin; yanınızda ikinci bir ışık kaynağı ve yeterince yedek pil bulundurun.

• Işın huzmesine doğrudan bakmayın veya başkalarının gözüne doğrudan tutmayın. Kuvvetli ışık gözlere zarar verebilir. Black Diamond Equipment, ürünlerinin kullanımından meydana gelen veya kaynaklanan doğrudan, dolaylı veya arızi herhangi bir olumsuz sonuçtan veya zarardan sorumlu değildir.

SINIRLI GARANTİ

Aydınlatma ürünlerimizde (Ürünler) malzeme ve işçilik açısından kusur bulunmadığına dair satın alma tarihinden itibaren ve sadece ürünü satın alan asıl kişi için (Alıcı) üç yıllık garanti sunuyoruz. Ürünlerde normal aşınma ve yıpranma, hatalı kullanım veya hatalı bakıma karşı garanti sunmuyoruz. Alıcı gizli bir kusur keşfederse Ürünü satın aldığı yere iade etmelidir. Bunun mümkün olmaması durumunda Ürünü verilen adres üzerinden tarafımıza iade edin. Ürün takdirimize bağlı olarak onarılır veya değiştirilir. Bu Garanti kapsamında sorumluluk çerçevemiz bu şekildedir ve geçerli garanti süresi bittiğinde tüm sorumluluğumuz sona erecektir. Tüm garanti talepleri için satım alma kanıtı isteme hakkımızı saklı tutuyoruz.

Bu Black Diamond kafa lambası, EMC Directive (Elektromanyetik Uyumluluk Yönergesi) 2014/