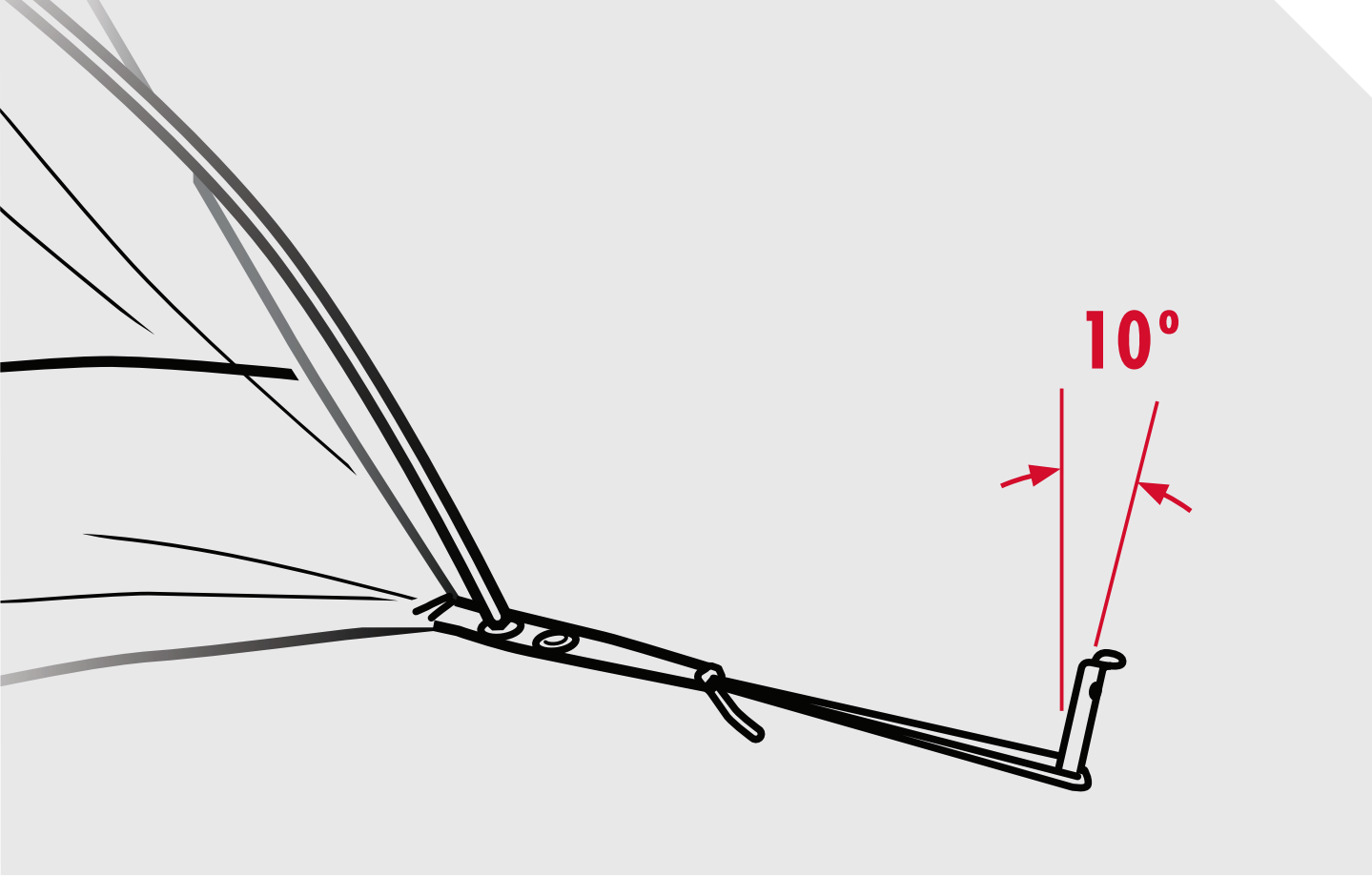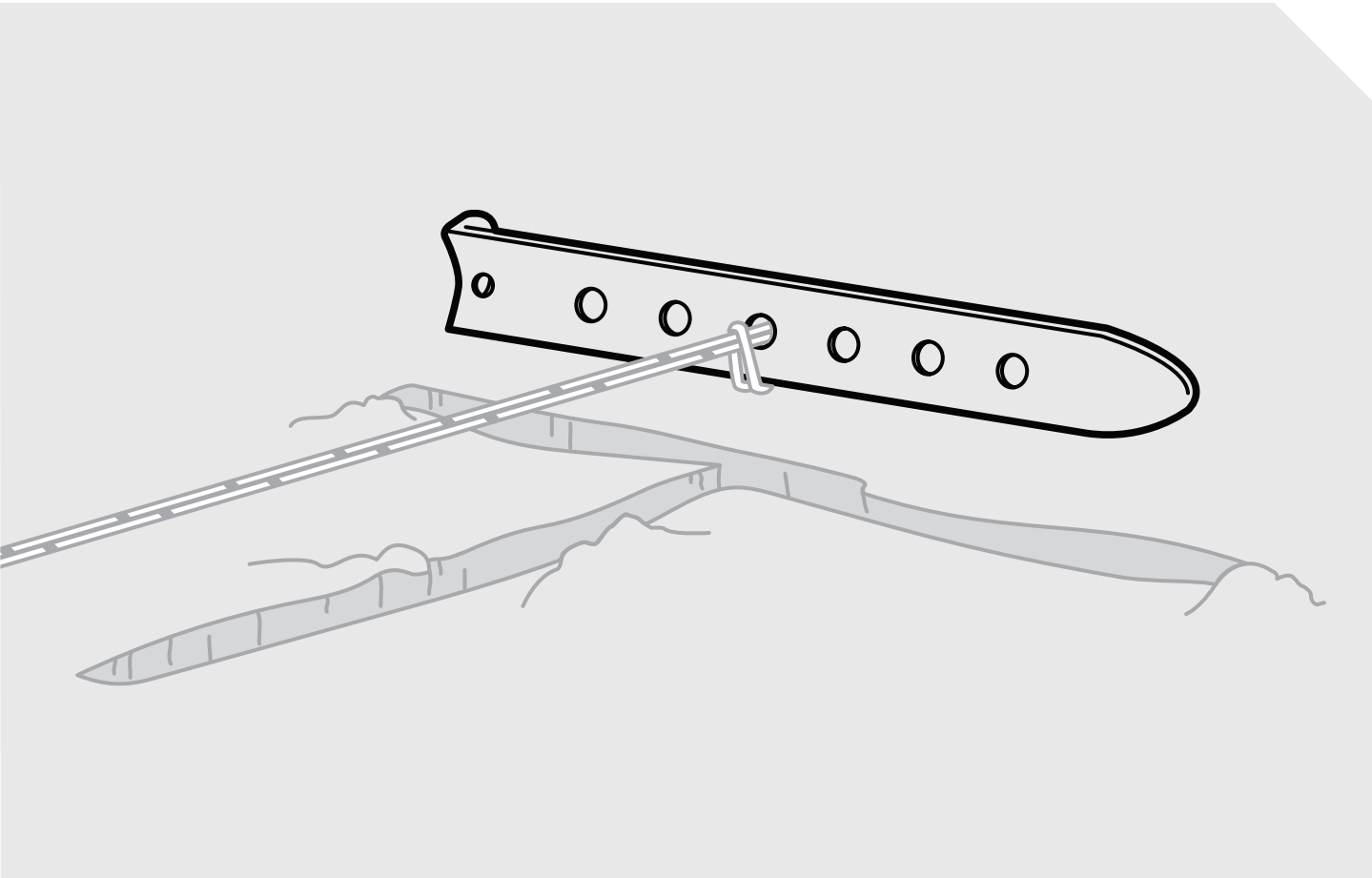
10º